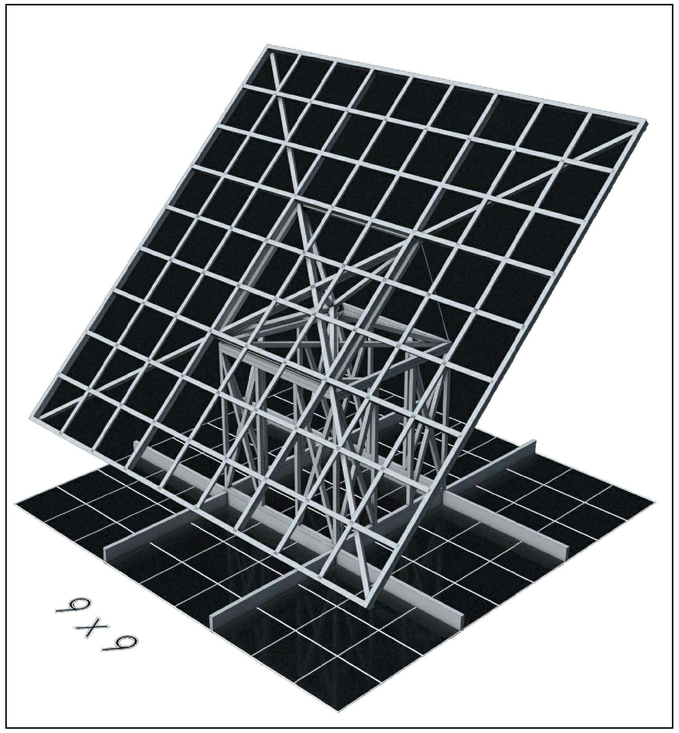

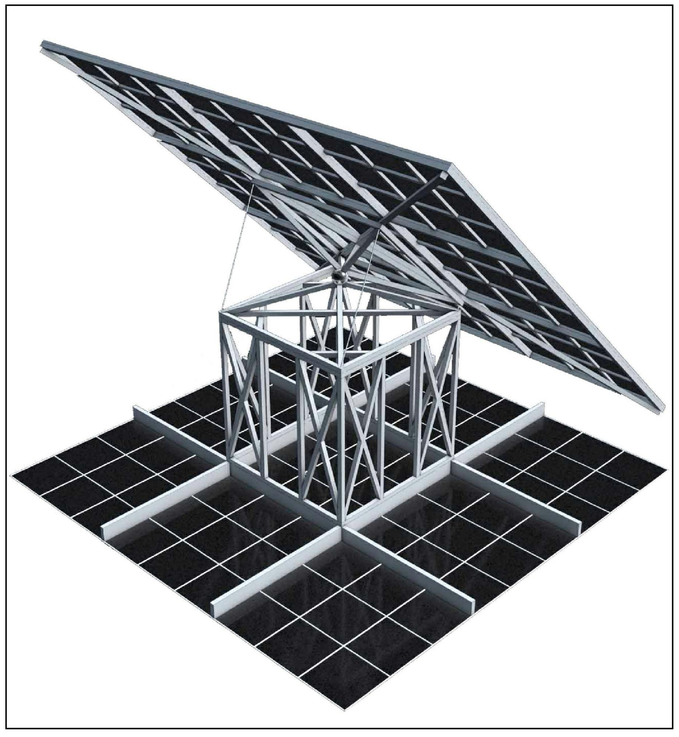

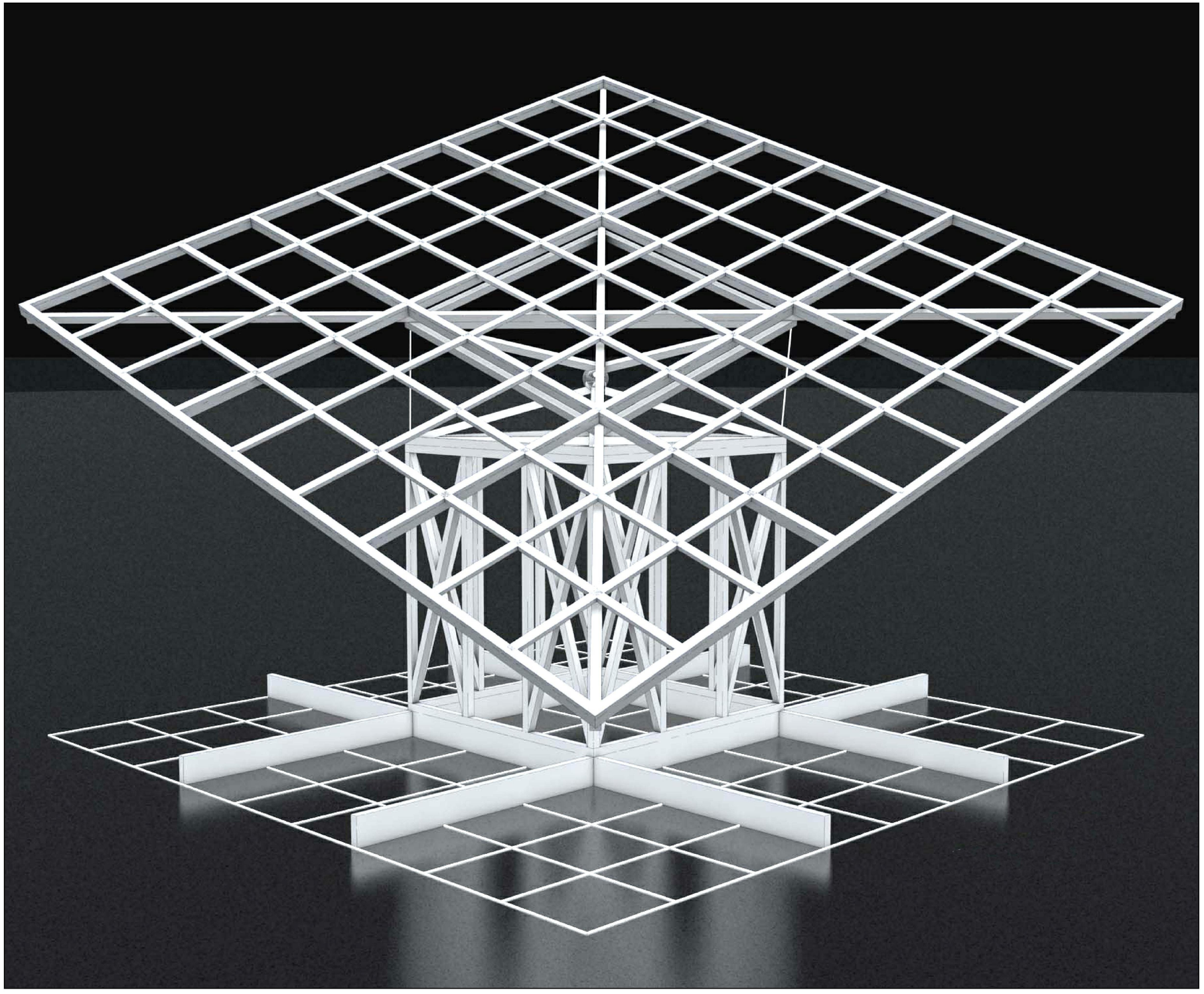

Todos los componentes de AllWall Systems están PATENTADOS y registrados, prohibiéndose su copia y reservándose AWS su variación sin previo aviso. **MANUAL GASOLINERA SOLAR S³**

GASOLINERA SOLAR S³ : SOLAR SERVICE SYSTEM® Cargador eléctrico solar

MICRO 3x3 | PEQUEÑA 6x6 | STANDAR 9x9 | GRANDE 12x12

CUBIERTA SOLAR BASCULANTE AUTO-ORIENTABLE (Patente de Invención)

El Sistema que ofrece la máxima captación solar por m² y panel, con el mínimo gasto energético para su movimiento.

ADAPTABLE A CUALQUIER PANEL DEL MERCADO

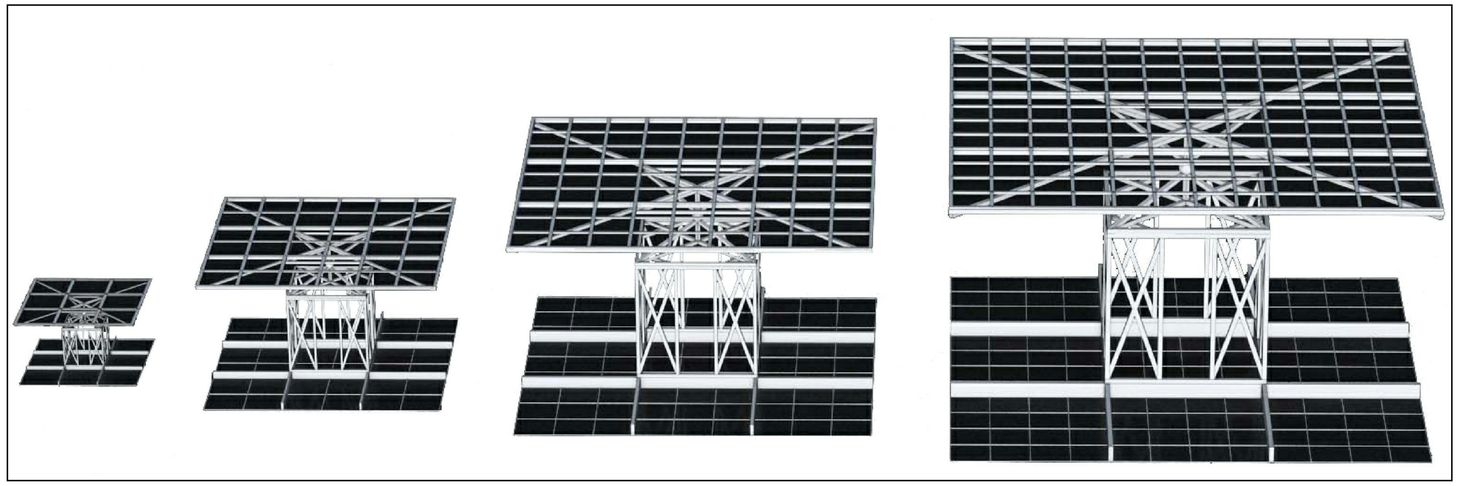

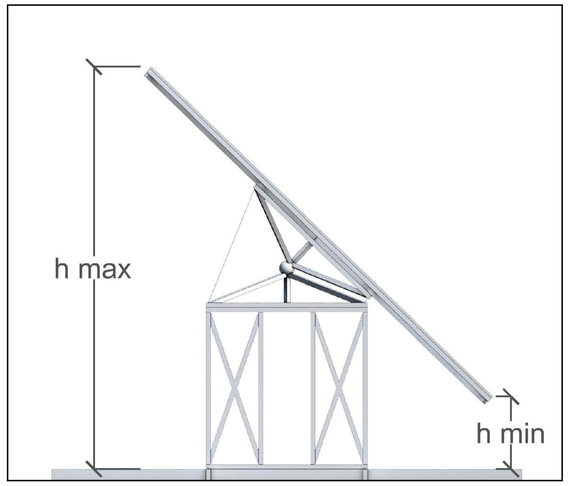

NOMBRE	MICRO	PEQUEÑO	STANDAR	GRANDE
TAMAÑO PLANTA	3x3=9m²	6x6=36m²	9x9=81m²	12x12=144m²
ALTURA MEDIA	1,5m	3m	5m	6,5m
ALTURA MÁX	2,5m	4,5m	7m	9m
ALTURA MIN	1m	1,5m	2,5m	3,5m
DIMENSIÓN PERFIL	30x30mm	60x60mm	90x90mm	120x120mm
GRUESO PERFIL	3mm	6mm	9mm	12mm
Nº PANELES	9Ud	36Ud	81Ud	144Ud
POTENCIA TOTAL	1,35kW	5,40kW	12,15kW	21,60kW
ESPACIO CENTRAL	1x1=1m²	2x2=4m²	3x3=9m²	4x4=16m²
Nº COCHES	-	3Ud	8Ud	14Ud
Nº MOTOS	2Ud	6Ud	16Ud	28Ud

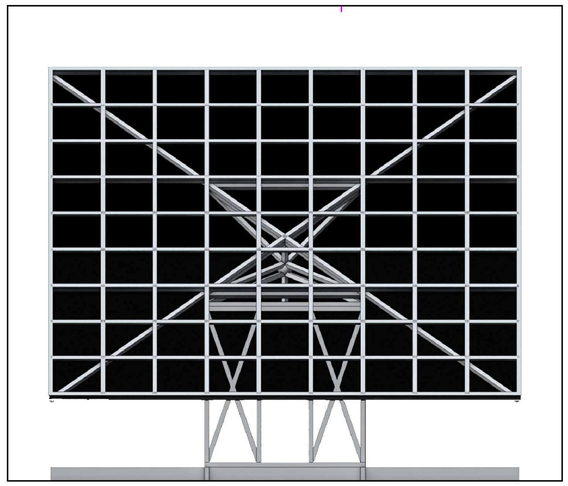

MICRO 3x3 | PEQUEÑA 6x6 | STANDAR 9x9 | GRANDE 12x12

CON POSIBLE ZONA CENTRAL CERRADO PARA DIVERSOS USOS:

- KIOSCO PERIÓDICOS
- CAFETERÍA
- PARADA AUTOBUS
- CHIRINGUITO PLAYA
- SOMBRA URBANA
- PARKING CUBIERTO
- PÉRGOLA JARDÍN

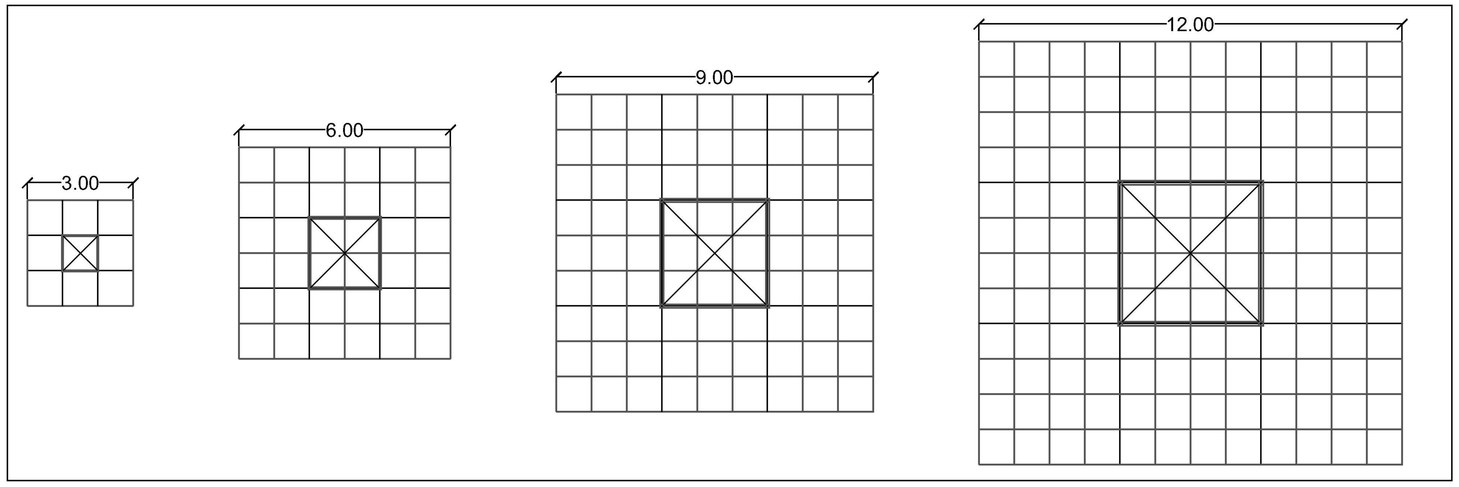

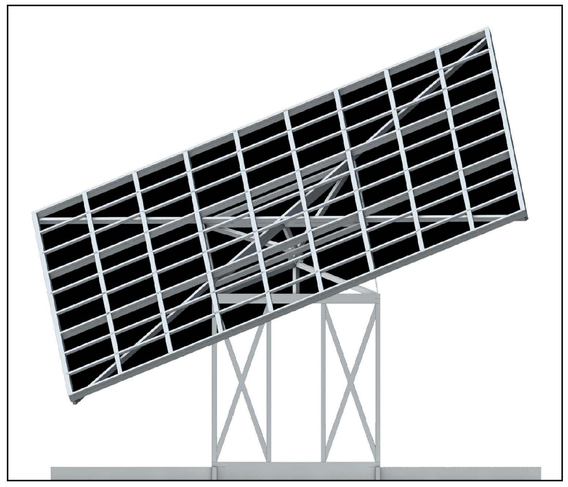

Todos los componentes de AllWall Systems están PATENTADOS y registrados, prohibiéndose su copia y reservándose AWS su variación sin previo aviso. MANUAL GASOLINERA SOLAR S³